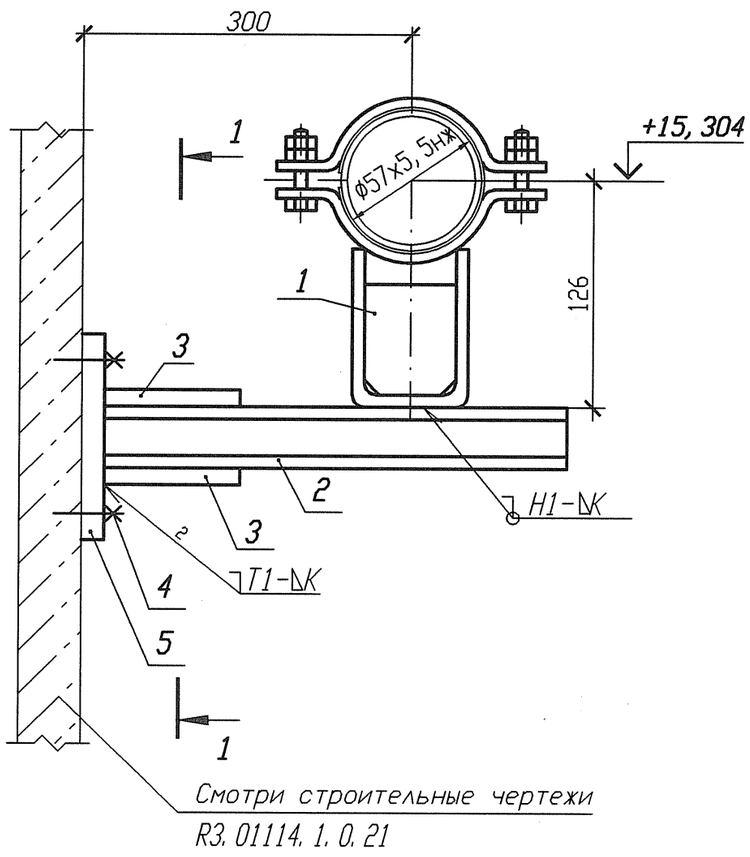

Деталь поз. 5

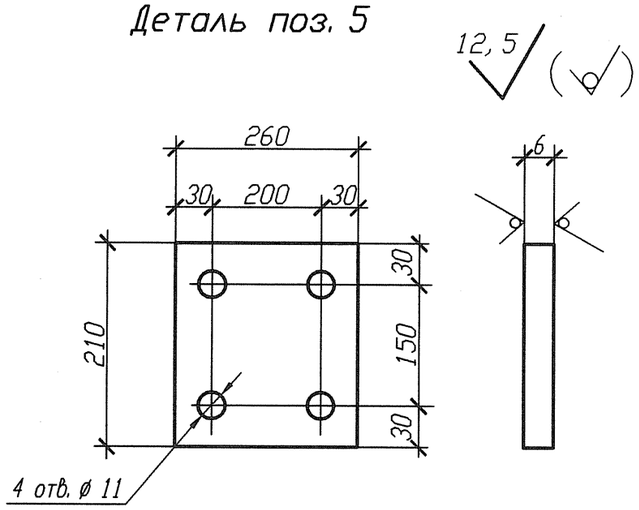

Разрез 1-1

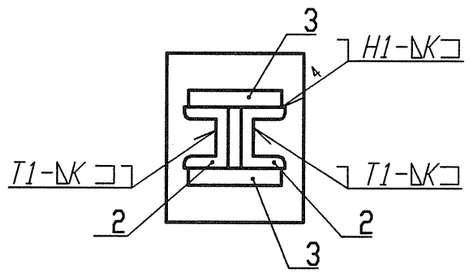

Спецификация деталей

Поз.	Обозначение	Наименование	Кол.	Материал	Масса, кг ед.	Масса, кг общ.	Приме-чание
1	18-512.000-11	Опора 57	1	Сборный	1, 551	1, 551	
2	ГОСТ 8240-97	Швеллер 10У l=400	2	Ст 3 пс 2-св ГОСТ 535-2005	3, 436	6, 872	
3	ГОСТ 19903-74	Лист Б-ПН 4х100х100	2	Ст 3 сп 5-св ГОСТ 14637-89	0, 314	0, 628	
4	По настоящему чертежу ГОСТ 19903-74	Лист Б-ПН 6х210х260	1	Ст 3 сп 5-св ГОСТ 14637-89	2, 5717	2, 5717	
5	ГОСТ 28778-90	БСР 10х100 У3	4	Сборный	0, 0906	0, 3624	
	ГОСТ 2246-70	Проволока		Св-04Х19Н11М3		-	
	ГОСТ 9467-75	Электроды		УОНИИ 13/45		-	
				Итого:		11, 9851	

1 Привязку опоры смотри 3ТС10Z08.
2 Сварку производить по ГОСТ 5264-80.
3 Отметка трубопровода подлежит уточнению в соответствии с уклоном трубопровода.
4 Катет шва (К) принять по наименьшей толщине свариваемых деталей.
5 Изготовить один комплект.

Номер опоры	Рабочее состояние						Холодное состояние						Сейсмическое состояние					
	Усилия, кН			Моменты, кН м			Усилия, кН			Моменты, кН м			Усилия , кН			Моменты, кН м		
	Px	Py	Pz	Mx	My	Mz	Px	Py	Pz	Mx	My	Mz	Px	Py	Pz	Mx	My	Mz
3ТС10Y027	-0, 618	-0, 15	-0, 445	-0, 621	1, 048	-1, 842	0, 012	0, 007	-0, 551	0, 161	-0, 012	-0, 008	0, 143	0, 090	0, 072	0, 084	0, 086	0, 109

Изм.	Кол. уч.	Лист	Nдок.	Подпись	Дата
Инж. 2к.		Сидоренко			17.05
Пров. инж. 2к.		Случевская			17.05
Пров. вед. инж.		Махотина			17.05
Нач. гр.		Хубрев			17.05
Н. контр.		Красноярова			24.05

АРХИВНЫЙ ЭКЗЕМПЛЯР

Инв. N подл. | Подп. и дата | Взам. инв. N
R3. 03733. 1. 0. 13

Инв. N подл. R3. 03733. 1. 0. 13
Лист 150

R3. ТС10. 3012. 013. 01. 00. 027

Ростовская АЭС Блок 3

Реакторное отделение
Герметичная часть
Трубопроводы байпасной очистки воды I контура
Рр больше 2. 2 МПа

Стадия	Лист	Листов
Р	1	1

Опора неподвижная
3ТС10Y027

ОАО "НИАЭП" 2012

Формат А3